Fiche Technique

Télescopique - 6M

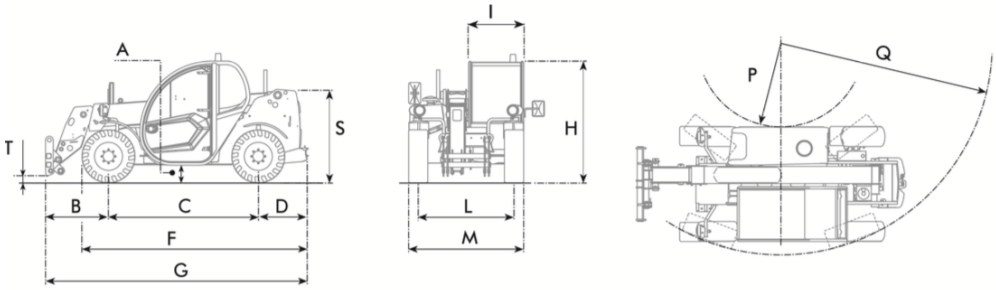

DIECI APOLLO 25.6R

CARACTERISTIQUES

Poids à vide	4800 kg
Capacité maximale	2500 kg
Hauteur maxi de levage	5,78 m
Déploiement horizontal maxi sur roues	3,25 m
Angle d'oscillation des fourches	129 degrés
Puissance maximum	36,5 kW
Garde au sol	270 mm
Longueur maximale	4125 mm
Hauteur cabine	1950 mm
Largeur des pneus	1850 mm
Rayon braquage roues	3555 mm
Force d'arrachement	7600 daN
Force de traction	3400 daN
Pente maximum franchissable	40 %
Vitesse maximum	23 km/h
Puissance nominale moteur	36,5 kW

DIMENSIONS

A	270 mm	I	1850 mm
B	985 mm	L	1500 mm
C	2350 mm	M	1850 mm
D	765 mm	P	1460 mm
F	3535 mm	Q	3555 mm
G	4125 mm	S	1433 mm
H	1950 mm	T	200 mm

ACCESSOIRES DISPONIBLES

Fourche - Godet

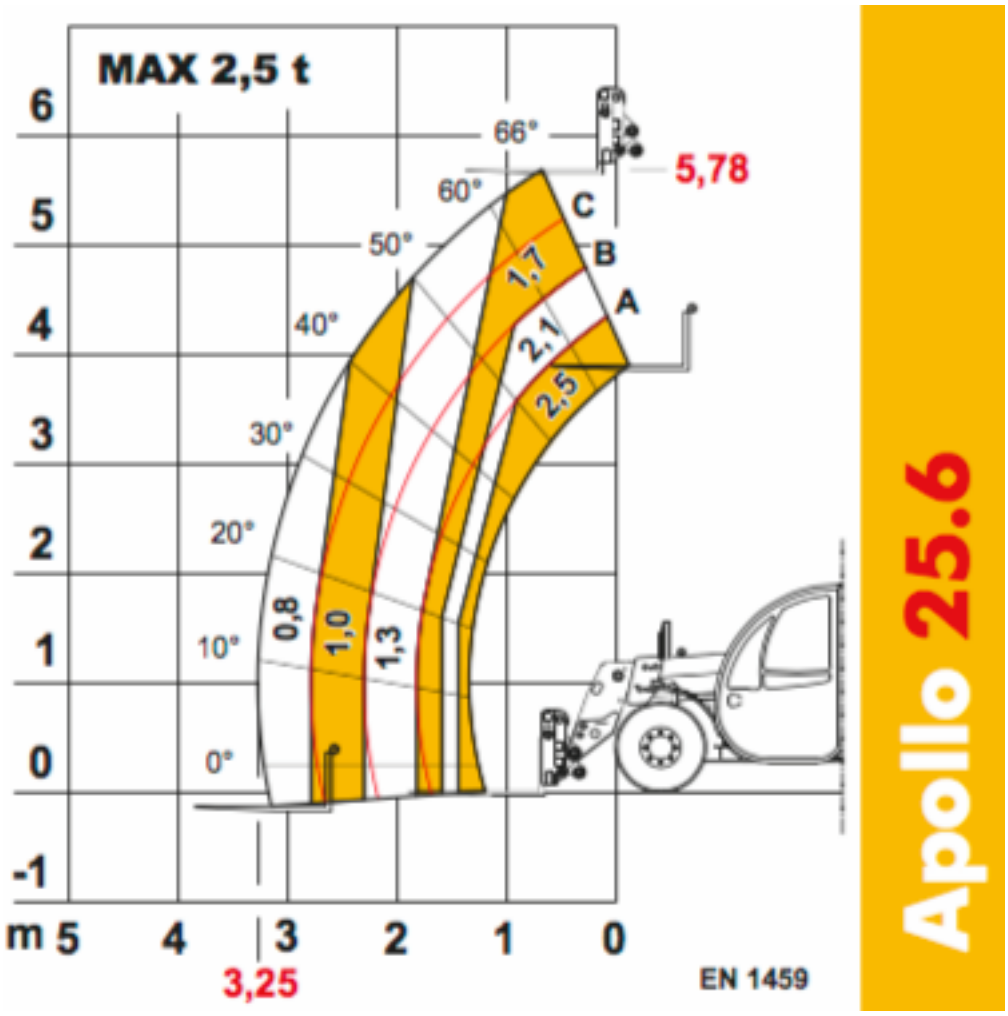

Apollo 25.6